ООО "ВИТАЛ-ПК"
e-mail: info@pkvital.ru, http://www.pkvital.ru

Пенал с ящиками

Пенал с ящиками (далее - пенал) предназначен для использования в сухих отапливаемых помещениях и соответствует требованиям ГОСТ 22046-2002.

1. Характеристики:

1.1. Габаритные размеры:
- ширина - 404 мм;
- глубина - 426 мм;
- высота - 1700 мм;

1.2. Масса
- нетто - 26 кг;
- брутто - 27 кг.

2. Комплект поставки:

Детали:

3.1. Крышка.....1 шт.
3.2. Дно.....1 шт.
3.3. Боковина правая .....1 шт.
3.4. Боковина левая.....1 шт.
3.5. Полка врезная.....1 шт.
3.6. Полка вкладная.....2 шт.
3.7. Задняя стенка пенала ЛДВП.....1 шт.
3.8. Фасад ящика.....4 шт.
3.9. Передняя панель ящика.....4 шт.
3.10. Задняя панель ящика.....4 шт.
3.11. Боковая панель ящика.....8 шт.
3.12. Дно ящика ЛДВП.....4 шт.

Фурнитура и крепёж:

3.14. Роликовые направляющие 400 мм.....4 компл.
3.15. Ручка мебельная 96 мм.....4 шт.
3.16. Опора регулируемая.....4 шт.
3.17. Стяжка эксцентриковая.....8 компл.
3.18. Евростяжка 7x50.....20 шт.
3.19. Винт М6x25.....8 шт.
3.20. Саморез с прессшайбой 4,3x25.....8 шт.
3.21. Шкант 8x35.....4 шт.
3.22. Евровинт 6,3x13 потайной.....16 шт.
3.23. Шуруп 4x16 потайной.....16 шт.
3.24. Полкодержатель.....8 шт.
3.25. Гвоздь 2x20.....60 шт.

Стяжка-эксцентрик (18)
(эксцентрик, стойка)

Евростяжка 7x50 (19)

Саморез
с прессшайбой
4,2x25 (20)

Шкант
8x32 (21)

Евровинт 6,3x13 (22)

Шуруп
4x15 (23)

Винт М6x25 (19)

Полкодержатель (24)

Гвоздь
2x20 (25)

3. Требования безопасности:

3.1. Все работы по сборке и установке пенала должны проводиться в хорошо освещённых помещениях, исправными инструментами и принадлежностями при соблюдении всех норм техники безопасности.

4. Гарантийные обязательства:

4.1. Предприятие-изготовитель гарантирует соответствие изделия требованиям ГОСТ 22046-2002, при условии соблюдения правил транспортировки, хранения и эксплуатации;
4.2. Гарантийный срок эксплуатации - 12 месяцев со дня приобретения.

5. Порядок сборки:

5.1. В отверстия Ø5 в крышке (1) вкрутить стойки эксцентриков (17), а в отверстия Ø8 вставить шканты (21).
5.2. На правую и левую боковины (3, 4) евровинтами (22) прикрутить направляющие (14), а в отверстия пятого снизу ряда вкрутить стойки эксцентриков (17).
5.3. В отверстия Ø10 в дне (2) вставить регулируемые опоры (16).
5.4. Собрать ящики, для чего:
- из панелей (9, 10, 11) при помощи евростяжек (18) собрать короб;
- гвоздями (25) прибить к коробу дно (12);
- шурупами (23) прикрутить к нижней стороне ящика ответные части направляющих (14);
- винтами (19) прикрутить к коробу фасад (8) и саморезами (20) прикрутить ручку (15).

5.5. Из панелей (1, 2, 3, 4, 5) собрать короб:
- боковины (3, 4) соединить полкой (5) и зафиксировать соединение поворотом эксцентриков (17).
- со стороны дна скрепить боковины евростяжками (18), а крепление крышки зафиксировать поворотом эксцентриков (17);
- гвоздями (25) прибить к коробу заднюю стенку (7);
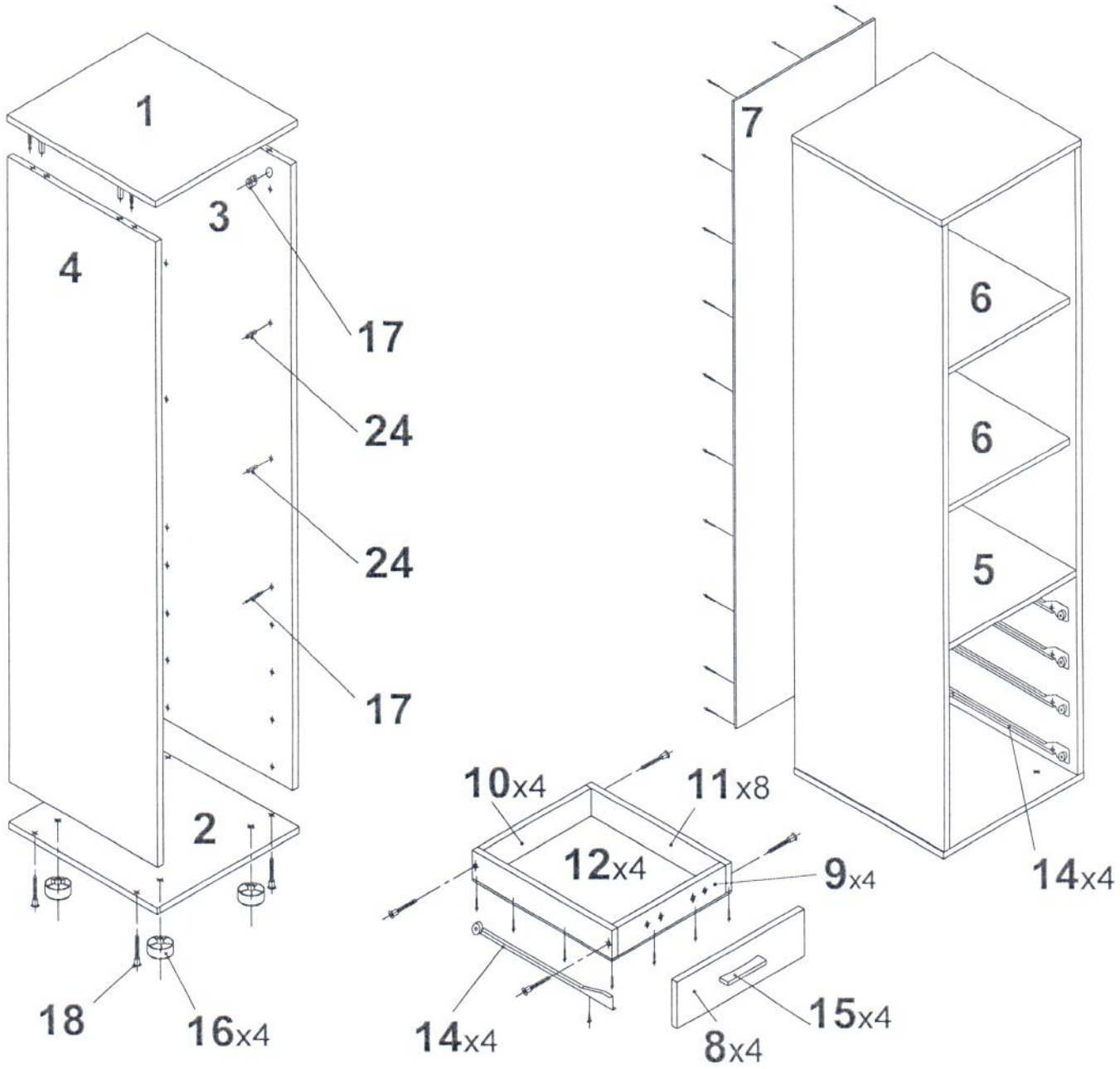
5.6. Установить пенал по месту эксплуатации, вставить полкодержатели (24), установить полки (6).
5.7. Установить ящики.