Благодарим Вас за выбор продукции марки ARTSTYLE. Уверены, что наша продукция будет радовать Вас безупречной работой в течение долгого срока.

ОСОБЕННОСТИ

Модель TL-510

- Яркий профессиональный светильник;
- Безграничные возможности по настройке и регулировке света (диммирование + цвет свечения);
- Пульт ДУ в комплекте;
- Возможность использовать светильник как настольный;
- Качественные материалы.

Модель TL-410

- Яркий профессиональный светильник;
- Безграничные возможности по настройке и регулировке света (диммирование + цвет свечения);
- Надежная струбцина из металла (крепится на столы толщиной до 7 см!);
- Качественные материалы.

ПОДГОТОВКА К РАБОТЕ

Модель TL-510 (рис. 1).

Установите светильник на ровной поверхности. Подсоедините провод адаптера к гнезду светильника, кнопка ⏻ будет подсвечиваться синим.

Модель TL-410 (рис. 2).

Закрепите надежно струбцину на столе, вставьте светильник в нее и зафиксируйте его с помощью крепежного винта. Подсоедините провод адаптера к гнезду светильника, кнопка ⏻ будет подсвечиваться синим.

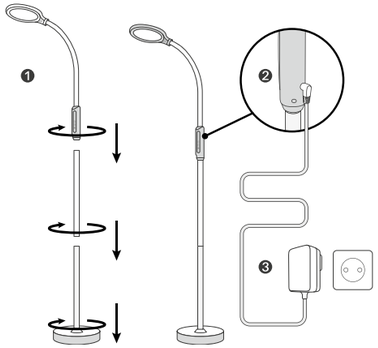

Рис. 1

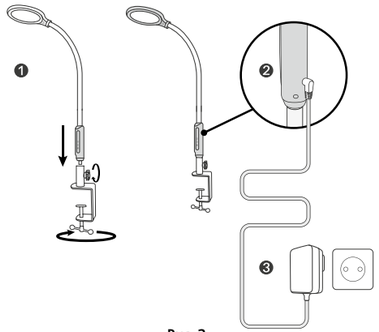

Рис. 2

УПРАВЛЕНИЕ

⏻ : 1. Краткое прикосновение – включение/выключение. 2. Длительное прикосновение (светильник должен быть во включенном состоянии) в течение > 2с включает режим таймера (автоматическое выключение через 1 ч), при этом кнопка будет мигать синим цветом. Если при активированном режиме таймера еще раз кратко нажать эту кнопку, то режим таймера выключится.

Ⓜ : кратким прикосновением меняйте цвет свечения (5 режимов от теплого до холодного).

☀ : кратким прикосновением меняйте яркость свечения (5 уровней).

УПРАВЛЕНИЕ С ПОМОЩЬЮ ПУЛЬТА ДУ

При первом использовании необходимо привязать пульт ДУ к светильнику. Для этого в течение 20 с после включения светильника в розетку нажмите и удерживайте кнопку ВКЛ./ВЫКЛ. на пульте ДУ. Светильник должен мигнуть 3 раза, что означает, что привязка прошла успешно.

Модель TL-510

- ВКЛ./ВЫКЛ.
- таймер (выключение через 1 час)
- увеличение яркости (10 уровней)
- уменьшение яркости (10 уровней)
- белый свет
- регулировка света в сторону более холодного
- регулировка света в сторону более теплого
- режим работы
- режим отдыха
- режим кормления ребенка
- режим чтения
- режим ночника

ARTSTYLE СВЕТОДИОДНЫЙ СВЕТИЛЬНИК TL-410/510 Руководство по эксплуатации RU

ТЕХНИЧЕСКИЕ ПАРАМЕТРЫ

Напряжение питания светильника	13 В (DC)
Потребляемая мощность	≤ 18 Вт
Световой поток	1200 лм
Цветовая температура	2000…6000 К
Коэффициент цветопередачи, CRI	≥ 80
Средний срок службы	30 000 ч
Конструкция	полностью гибкая силиконовая стойка
Материал корпуса	алюминий/силикон/пластик ABS
Степень защиты от внешних воздействий	IP20
Длина провода	2 м
Рабочая температура окружающей среды	0…+40 °С
Размеры светильника TL-510	1650 × 230 × 230 мм
Размеры светильника TL-410	940 × 165 × 165 мм

КОМПЛЕКТ ПОСТАВКИ

Модель TL-510

Светильник	1 шт.
Блок питания (100…240 В / 13 В, 1.3 А)	1 шт.
Пульт ДУ	1 шт.
Инструкция	1 шт.

Модель TL-410

Светильник и струбцина	1 шт.
Блок питания (100…240 В / 13 В, 1.3 А)	1 шт.
Инструкция	1 шт.

ДАТА ПРОИЗВОДСТВА

Указана на стикере светильника в виде номера партии, состоящего из буквенно-цифрового кода, в котором первые четыре символа означают номер партии, 5 и 6 символы — месяц выпуска, 7 и 8 — год выпуска. Например, номер BS010616 означает, что светильник входит в партию BS01 и был выпущен в июне 2016 г.

ИНФОРМАЦИЯ ОБ ИЗГОТОВИТЕЛЕ

Сделано в Китае

Производитель: Ютренд Текнолоджи, Гонконг, Коулунбэй, Шеунг Юет роад, 19

Импортер / Организация, уполномоченная принимать претензии покупателей в России: ООО «Лайтинг Партнерс», 125057, г. Москва, Ленинградский пр., 63, эт. 5, каб. 29.

Представитель в РБ: ООО «Кристаллайт», Минская обл., Минский р-н, аг. Ратомка, ул. Минская, 10Б, 9-2.

artstyle-lamp.com

УТИЛИЗАЦИЯ И ОХРАНА ОКРУЖАЮЩЕЙ СРЕДЫ

Материалы с символом ♻ следует сдавать на переработку. Положите упаковку в соответствующие контейнеры для сбора вторичного сырья. Не выбрасывайте вместе с бытовыми отходами бытовую технику, помеченную символом 🗑. Доставьте изделие на местное предприятие по переработке вторичного сырья или обратитесь в свое муниципальное управление.

ГАРАНТИЙНЫЙ ТАЛОН

ХРАНЕНИЕ ПРОДУКЦИИ

Хранить при температуре -25…+40 °С и относительной влажности не более 85%.

СЕРТИФИКАЦИЯ

Светильник соответствует всем нормам и техничес ким требованиям ЕАС, в том числе ТР ТС 004/2011 и 020/2011.

ГАРАНТИЯ

1. Срок гарантии — 2 года.
2. Замена вышедшего из строя устройства производится по месту продажи при наличии кассового чека и заполненного гарантийного талона.
3. Устройство не подлежит гарантийному обслуживанию в случаях:
   - некорректного заполнения гарантийного талона;
   - нарушения правил эксплуатации;
   - наличия механических повреждений и следов вскрытия корпуса;
   - наличия повреждений, вызванных попаданием посторонних предметов, жидкостей, веществ и т.п.

Наименование / модель

Номер партии

Место продажи

Дата продажи

Дата обмена

Штамп магазина и подпись продавца

Производитель оставляет за собой право внесения изменений в конструкцию изделия, не ухудшающих его потребительских свойств. Изображение на упаковке может незначительно отличаться от фактического вида изделия.